ROYAL BPW 1005-1.6-YI

NÚMERO DE CÓDIGO

3019827

DESCRIPCIÓN

1.6 gpf, Doble Muro Tope, Cromo Pulido Terminar, Sencillo Vaciar, Royal® Expuesta Manual Specialty Sanitario Lavador de Cómodo Fluxómetro.

DETALLES

- Volumen de Descarga: 1.6 gpf (6.0 Lpf)
- Acabado: Cromo Pulido (CP)
- Válvula: Diafragma
- Material del Cuerpo de la Válvula: Latón Semi-rojo
- Tipo de Mueble de Baño: Sanitario
- Conexión del Accesorio: Spud Superior
- Unidad Dosificadora: Sí
- Tope: Doble Muro (YI)

CARACTERÍSTICAS

- El Fluxómetro expuesto para sanitario, modelo de diafragma, está destinado para tazas con acoplamiento superior, montadas al piso o montadas en muro
- Opera por medio de una manija abierta no sostenida oscilante metálica, con empaque de manija de triple sello para asegurar la conservación del agua
- Presenta una instalación más esbelta y estética, reduciendo el posible crecimiento de bacterias en superficies ocultas o difíciles de alcanzar que se encuentran en otras unidades lavadoras de cómodos
- Elimina la necesidad de insalubres rociadores de manguera, así como la labor de limpieza adicional que requieren las mangueras y el potencial de que los pacientes resbalen
- Cuerpo de la válvula, cuerpo de la válvula de retención, cuerpo de derivador y pivote de derivador hechos de piezas fundidas de latón utilizando latón semi-rojo para durabilidad y larga vida útil
- Diafragma de hule sintético PERMEX con Sobrepaso Fijo de Filtrado Doble
- Cuerpo de válvula, Cubierta, Boquilla y Válvula de Retención cumplirán con la Clasificación de Aleación de ASTM para Latón Semi-Rojo
- La válvula cumplirá con las secciones aplicables de ASSE 1037.

Variación que no se muestra: Doble Muro

CUMPLIMIENTOS Y CERTIFICACIONES

(BABAA Compliant, Certificado por cUPC, Cumple con BAA, Cumplen con la Ley ADA)

ESPECIFICACIÓN RECOMENDADA

Cuerpo de Válvula, Cubierta, Boquilla y Válvula de Retención cumplirán con la Clasificación de Aleaciones de ASTM para Latón Semi-Rojo La válvula cumplirá con las secciones aplicables de ASSE 1037 y ANSI/ASME 112.19.2.

PRESIÓN OPERATIVA DE VÁLVULA (FLUIDA)

15–80 PSI (103–552 kPa). Muebles de baño específicos pueden requerir mayor presión fluida mínima - consulte los requerimientos del fabricante.

DESCARGAS

- Slimline Royal/Regal XL Exposed Installation Instructions
- Control Stop Repair and Maintenance Guide
- Flush Connections Flanges Repair and Maintenance Guide
- Tail Piece Repair and Maintenance Guide
- Royal Manual Diaphragm Flushometer Repair and Maintenance Guide
- Slimline Bedpan Washer Repair and Maintenance Guide
- Descargas Adicionales

NOTAS

Toda la información contenida dentro de este documento está sujeta a cambio sin previo aviso.

Buscar otras variaciones del ROYAL BPW 1005 producto? Ver la hoja de especificaciones generales con todas las opciones.

Encuentre un mingitorio compatible para este fluxómetro.
Encuentre un sanitario compatible para este fluxómetro.

GARANTÍA

View Warranty Information

Sloan 10500 Seymour Ave, Franklin Park, IL 60131
Teléfono: 800.982.5839 • Fax: 800.447.8329 • sloan.com

PREPARACIÓN

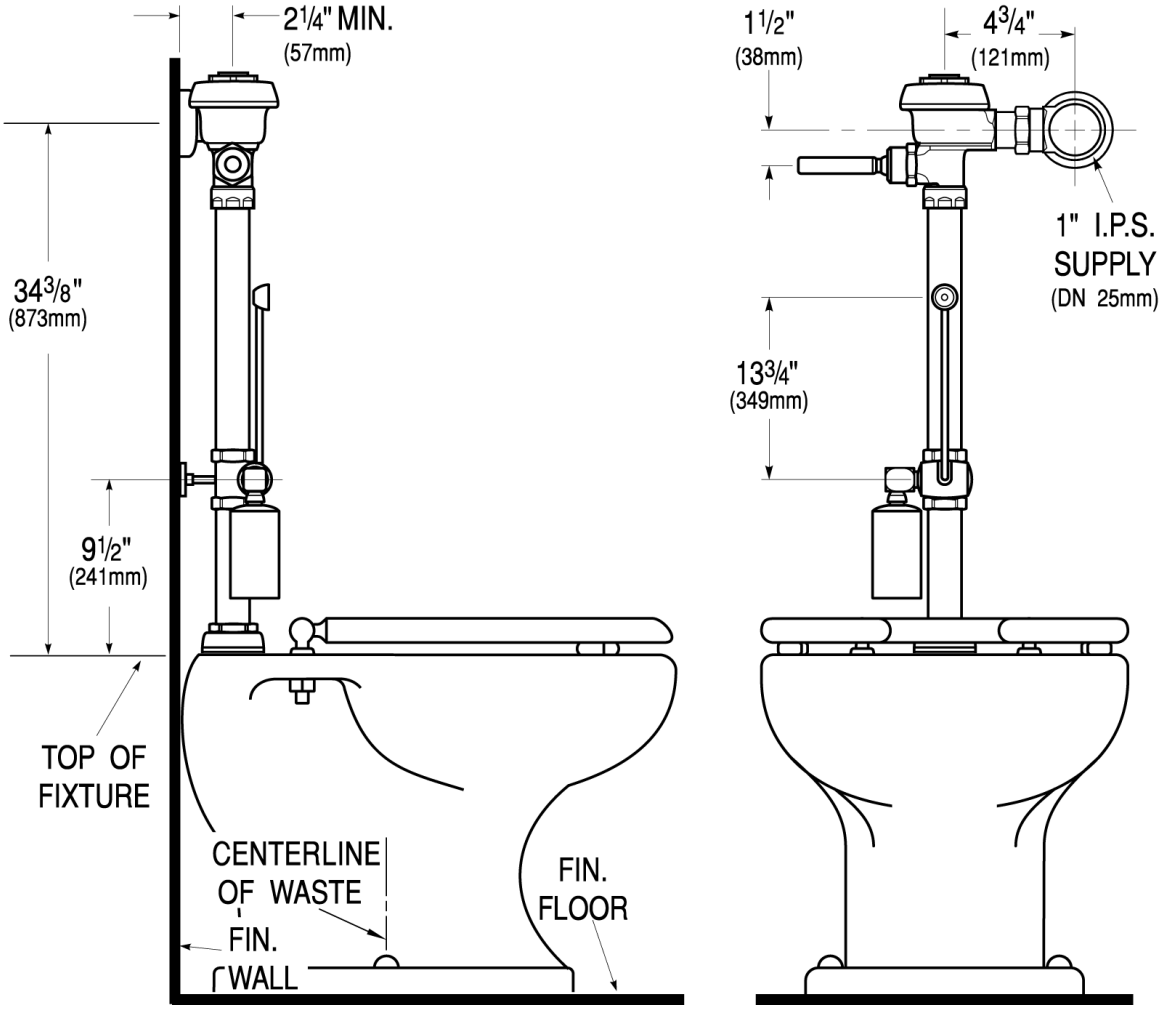

Sloan 10500 Seymour Ave, Franklin Park, IL 60131
Teléfono: 800.982.5839 • Fax: 800.447.8329 • sloan.com