## 代码

3012673

## 描述

0.5 加仑/冲、抛光铬表面处理、0.75 冲水连接管、洁具连接：上进水口、单冲式、0.75" 入水口、3/4" 控制角阀、True Mechanical Override（机械式强制冲水）、电池供电、红外线式、Royal® 明装感应式专用小便池再生水冲洗阀

## 详细信息

- 冲水量：1.9 升/冲（ 0.5 加仑/冲）
- 表面处理： 抛光铬 (CP)
- 电源类型： 电池供电
- 电池寿命： 3 年
- 阀门： 隔膜式
- 阀体材料： 半红黄铜
- 洁具类型： 小便池
- 洁具连接： 上进水口
- 排水管尺寸： 11½" (292mm)
- 进水连接头： ¾" (19mm)
- 供水管： ¾" (19mm)
- 强制冲水： True Mechanical (TMO)
- 控制角阀： 3/4"
- 入水口： 0.75"
- 冲水连接管： 0.75

## 产品特性

- True Mechanical Override（机械式强制冲水）按钮
- 包含四 (4) 节 2 号电池
- “低电量”闪烁 LED
- “检测到用户”时 LED 闪烁
- 72小时定期冲水式
- 3⁄4" I.P.S. 螺纹式 Bak-Chek® 角阀，带自由旋转、防破坏角阀盖
- 熔焊式接头，配备盖管和带定位螺丝的铸造穿墙法兰
- 无外部水量调节，可确保节约用水
- 手柄包装、主座、角阀座和真空破坏器由 PERMEX® 橡胶化合物模塑而成，可耐氯胺（腐蚀）
- 包括涂满粘合剂的金属墙板，其上印有非饮用水警告标识
- 采用紫色穿墙法兰、隔膜指南、阀盖和内盖，用以反映再生水的使用情况
- 有多焦点小叶形感应区域的红外线传感器，用于高目标和低目标检测

## 合规与认证

（符合 ADA 标准、符合 BAA 标准、BREEAM 用水信用分、cUPC Green 认证、cUPC 认证、Green Globes 用水信用分、LEED V4 用水效率信用分、WaterSense 认证、满足 LEED 信用分要求）

## 推荐规格

阀体、盖子、尾件和（流量）控制角阀应符合 ASTM 半红黄铜合金分类。 阀门应符合 ASSE 1037 和 ANSI/ASME 的适用部分规定 112.19.2.

## 电气规格

- 电池寿命： 3 年
- 冲水延时：1s
- 传感器范围：15"–30" (381–762mm)

## 阀门工作压力（动水压力）

1515–80 PSI (103–552 kPa)。 特定洁具可能需要更大的最小动水压力，请参考制造商要求。

## 下载

- Royal 再生水冲洗阀安装说明
- EBV-500/550-A 安装说明
- 控制角阀维修与保养指南
- 冲水连接管法兰维修与保养指南
- 尾件维修与保养指南
- 再生水冲洗阀维修与保养指南
- EBV500/EBV550 维修与保养指南
- 其他下载

## 注意事项

本文档中包含的所有信息如有更改，恕不另行通知。

需要 ROYAL 186 RW SFSM 其他规格的产品？ 查看包含所有选项的通用规格说明。

为该冲洗阀找到兼容的小便池。
为该冲洗阀找到兼容的座便器。

与经过 WaterSense 认证的洁具一起使用时，符合 WaterSense 标准

电池寿命根据实际使用情况和卫生间条件而有所不同。

## 保修期

查看保修信息

仕龙亚洲分公司10500 中国浙江省杭州市经济技术开发区白杨街道 17 号大街 300 号，310018 60131
800.982.5839 电话：+86-571-81688197 800.447.8329 • sloanasia.com

## 安装示意图

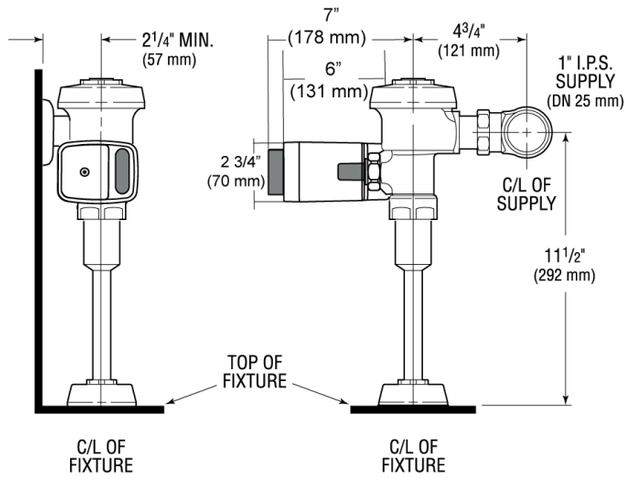
2¹/₄" MIN.
(57 mm)
7"
(178 mm)
6"
(131 mm)
4³/₄"
(121 mm)
1" I.P.S.
SUPPLY
(DN 25 mm)
2 3/4"
(70 mm)
C/L OF
SUPPLY
11¹/₂"
(292 mm)
TOP OF
FIXTURE
C/L OF
FIXTURE
C/L OF
FIXTURE

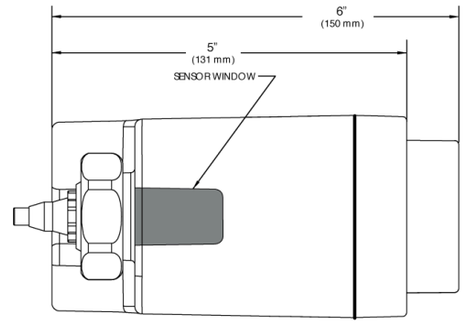
6"
(150 mm)
5"
(131 mm)
SENSOR WINDOW